Mircom™

ESTACIONES MANUALES INTELIGENTES DIRECCIONABLES

SERIE MS-400AD

MS-401ADU

MS-401AD

Descripción

Las Estaciones Manuales de la serie MS-400AD son de simple acción. Cada Estación es controlada desde el Panel, al cual reporta datos de su estado. La Estación Manual tiene un par de selectores rotativos decimales que permiten configurar la dirección de dos dígitos. Al tirar del jalador se activa el módulo direccionable. El restablecimiento se realiza mediante la inserción de un destornillador de 1/8" desde la parte delantera. Una vez accionado, el aparato permanecerá abierto y no se podrá restablecer sin utilizar el destornillador.

Las Estaciones Manuales MS-400AD son construidas en aluminio durable y terminadas en esmaltado rojo. Tienen una etiqueta resistente a la abrasión con instrucciones en letras grandes en alto relieve, legibles y claras. El modelo MS-402AD (Two Stage) es similar al MS-401AD, excepto que tiene una llave interruptora adicional de Alarma General (GA). Por seguridad, este interruptor es accesible solo después de haber jalado la Estación. Cada unidad se suministra con su propia llave.

El modelo MS-405AD es similar al MS-401AD con un interruptor adicional NA. El modelo MS-407AD es similar al MS- 401AD con un interruptor adicional NC. Todas las estaciones manuales Simple Acción se pueden convertir fácilmente a Doble Acción agregándoles la palanca de doble acción MS-DA.

Características

- Durable, construida en aluminio extruido
- Atractivo diseño de bajo perfil
- Montaje estándar para caja eléctrica simple
- Convertible a Doble Acción
- Testigo de vidrio opcional
- Modulo Inteligente Direccionable fijado al cuerpo de la Estación Manual

Operación

Al tirar del jalador del dispositivo se opera el interruptor interno que a su vez activa el módulo direccionable inteligente. La versión MS-402AD ("Two Stage") tiene además, una llave interruptora adicional a la que se puede acceder únicamente después de que el jalador de la Estación Manual se ha operado. La activación de esta llave interruptora -cuando está conectada a un circuito de alarma general separado-, iniciará la segunda etapa de un sistema de señalización de tipo "Two Stage".

Especificaciones de Ingeniería

La Estación Manual de simple acción será parte de la Serie Mircom MS-400AD. Las Instrucciones estarán en letras en relieve en el idioma inglés (y francés en los modelos canadienses), y será construida en aluminio extruido, con acabado de esmalte rojo para una rápida identificación. Al tirar del jalador, inmediatamente se iniciará la operación del módulo direccionable inteligente. Además, las estaciones para aplicaciones "Two Stage" vendrán equipadas con una llave interruptora interna diseñada para la iniciación de la segunda etapa de alarma. Todos los puestos de Estaciones Manuales se instalarán cumpliendo con los requerimientos de los códigos UL o ULC, como así también de los códigos nacionales y locales aplicables.

Especificaciones

Dimensiones:	114 x 89 x 19 mm (4.5"H x 3.5"W x 0.75"D)
Switch, Características:	1 A @ 30 VCD 0.1 A @ 120 VACA

S7005 S7005

NÚMERO DE CATÁLOGO 5907s

NO INDICADO PARA PROPÓSITOS DE INSTALACIÓN.
Mircom se reserva el derecho a modificar en cualquier momento sin notificar, precios, colores, materiales, componentes, equipamiento, especificaciones, modelos; y discontinuar modelos.

Dimensiones

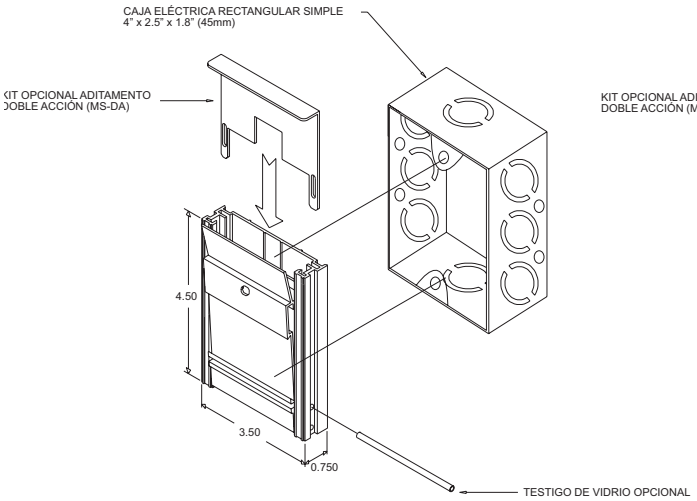

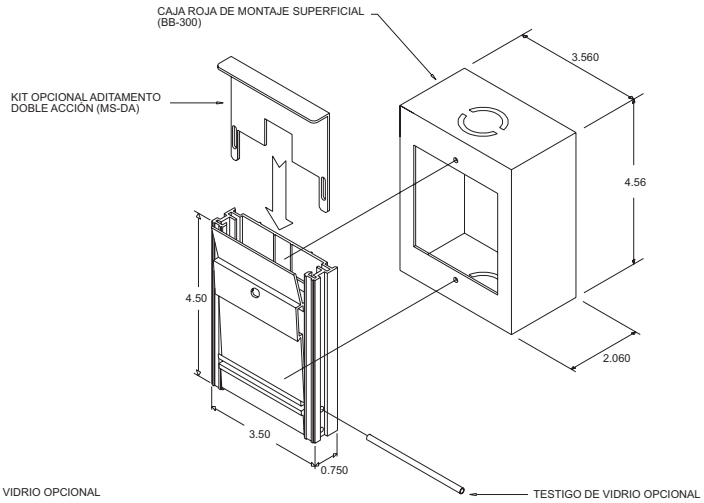

Cableado

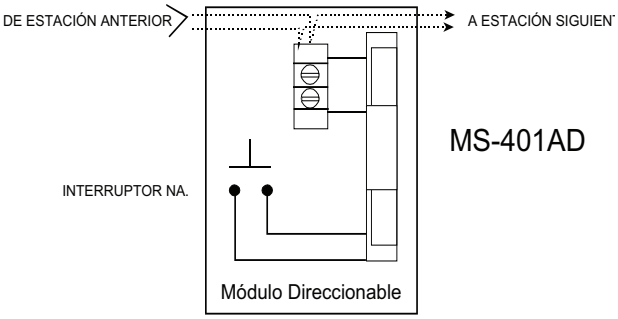

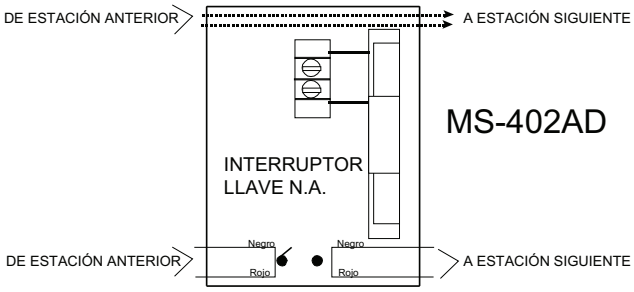

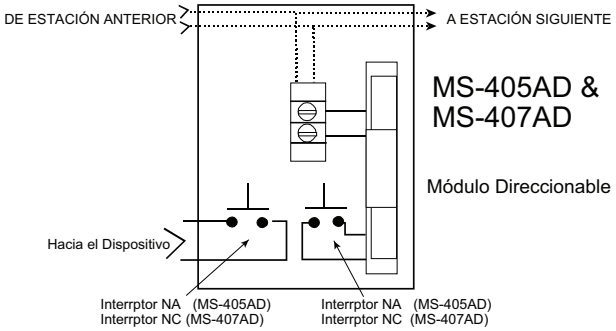

Información para Pedido

Modelo	Descripción
MS-401AD	Estación Manual Inteligente Direccionable “Single Stage”
MS-402AD	Estación Manual Inteligente Direccionable “Two Stage”
MS-405AD	Estación Manual Inteligente Direccionable “Single Stage” con Interruptor Adicional N.A.
MS-407AD	Estación Manual Inteligente Direccionable “Single Stage” con Interruptor Adicional N.C.
MS-DA	Kit Aditamento de Doble Acción (convierte las de arriba, de Simple Acción, en estaciones de Doble Acción)

Nota: *Agregese el sufijo “U” para los modelos de EE.UU..*

NO INDICADO PARA PROPÓSITOS DE INSTALACIÓN.

Mircom™

Canada
25 Interchange Way
Vaughan, Ontario L4K 5W3
Teléfono: (905) 660-4655
Fax: (905) 660-4113

U.S.A.
4575 Witmer Industrial Estates
Niagara Falls, NY 14305
Teléfono gratis: (888) 660-4655
Fax gratis: (888) 660-4113

Página Web: http://www.mircom.com Email: mail@mircom.com

Distribuidor cercano:

ISO 9001:2008 REGISTERED

CAT. 5907S
Rev. 7